【衛生設備】モルタル埋設丸穴工法　RC・ALC壁（適合品番：HD-S/HD-L）

単位：mm

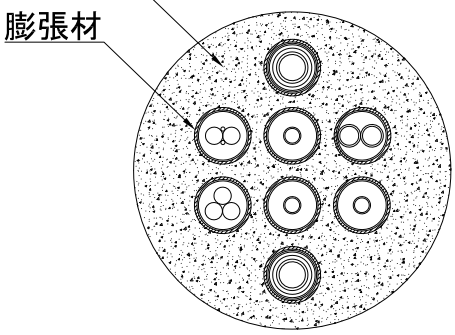

正面図

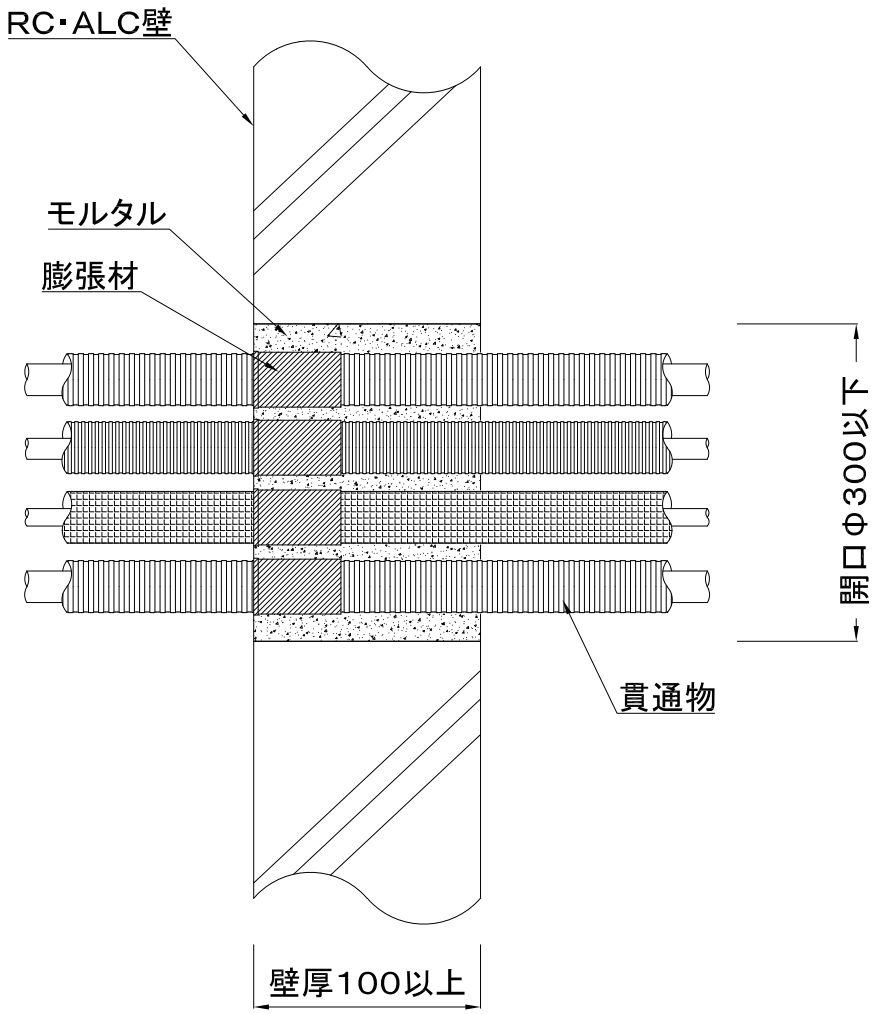

項目				仕様
国土交通大臣認定番号				PS060WL－0305
貫通する壁の構造等				RC・ALC壁　厚さ100以上
開口部		形状（開口サイズ）		丸穴（Φ300以下）
占積率				41.2%以下
膨張材				イチジカン-HOLD
貫通物	給水給湯排水	さや管（Φ42以下）	架橋ポリエチレン管	20A以下
			ポリブテン管	20A以下
		保温付さや管（保温材10以下）	架橋ポリエチレン管	16A以下（さや管サイズΦ27以下）
			ポリブテン管	13A以下（さや管サイズΦ27以下）
		架橋ポリエチレン管	保温材無し	20A以下（※ポリエチレン管を含む）
			保温材（10以下）	20A以下
		ポリブテン管	保温材（10以下）	20A以下
		硬質ポリ塩化ビニル管（VP・HIVP・HT管）	保温材無し	30A以下
		ポリプロピレン管（PP管）		20A以下
	ガス	塩化ビニル被覆ステンレス鋼フレキシブル管（ガスフレキ）	被覆付（0.75以下）	25A以下
	電気	合成樹脂製可とう電線管	電線・ケーブル	PF36以下、CD36以下（ケーブル22㎟以下）
		VE・HIVE管	電線・ケーブル	VE28以下（ケーブル22㎟以下）
施工方法				1　配管に膨張材を設置する。 2　壁面までスライドさせる。 3　モルタルを充てんして施工完了。

【衛生設備】モルタル埋設角穴工法　RC・ALC壁（適合品番：HD-S/HD-L）

単位：mm

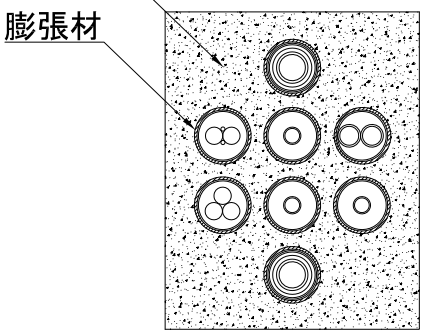

正面図

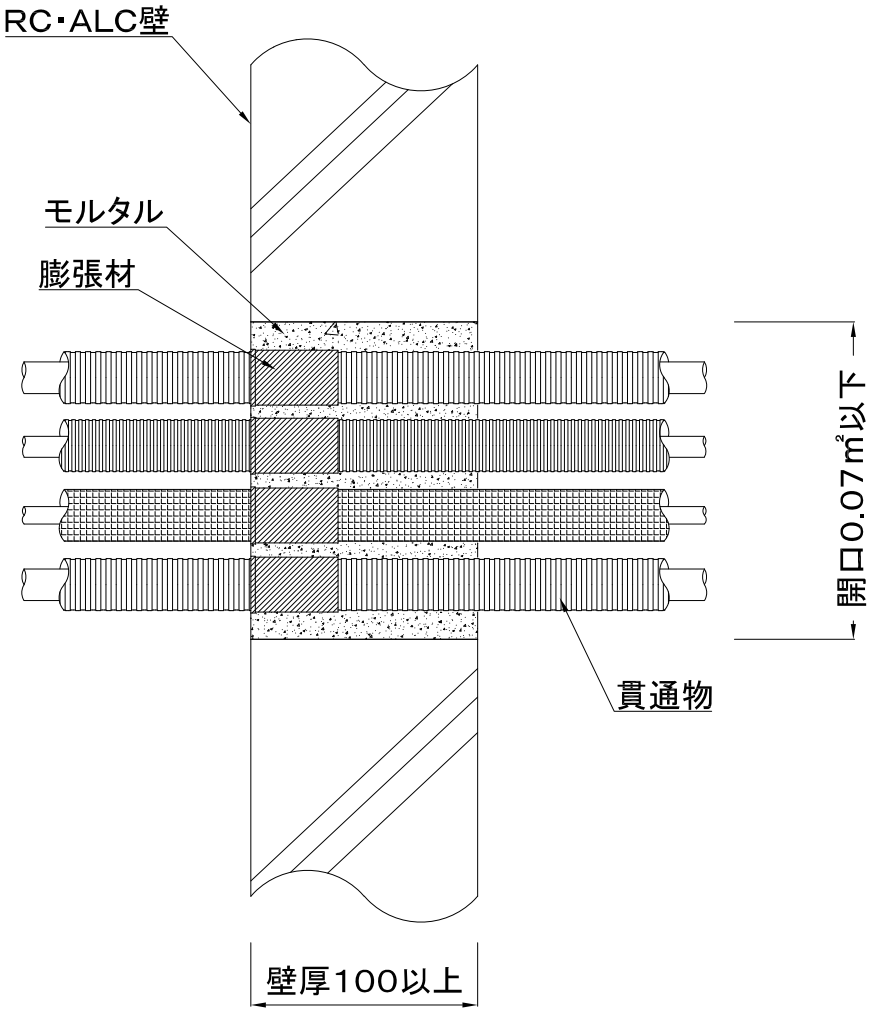

項目				仕様
国土交通大臣認定番号				PS060WL－0305
貫通する壁の構造等				RC・ALC壁　厚さ100以上
開口部		形状（開口面積）		角穴（0.07㎡以下）
占積率				51.4%以下
膨張材				イチジカン-HOLD
貫通物	給水給湯排水	さや管（Φ42以下）	架橋ポリエチレン管	20A以下
			ポリブテン管	20A以下
		保温付さや管（保温材10以下）	架橋ポリエチレン管	16A以下（さや管サイズΦ27以下）
			ポリブテン管	13A以下（さや管サイズΦ27以下）
		架橋ポリエチレン管	保温材無し	20A以下（※ポリエチレン管を含む）
			保温材（10以下）	20A以下
		ポリブテン管	保温材（10以下）	20A以下
		硬質ポリ塩化ビニル管（VP・HIVP・HT管）	保温材無し	30A以下
		ポリプロピレン管（PP管）		20A以下
	ガス	塩化ビニル被覆ステンレス鋼フレキシブル管（ガスフレキ）	被覆付（0.75以下）	25A以下
	電気	合成樹脂製可とう電線管	電線・ケーブル	PF36以下、CD36以下（ケーブル22㎟以下）
		VE・HIVE管	電線・ケーブル	VE28以下（ケーブル22㎟以下）
施工方法				1　配管に膨張材を設置する。 2　壁面までスライドさせる。 3　モルタルを充てんして施工完了。

【衛生設備】モルタル埋設丸穴工法　中空間仕切壁（適合品番：HD-S/HD-L）

単位：mm

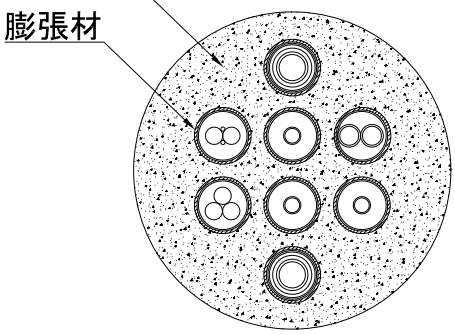

正面図

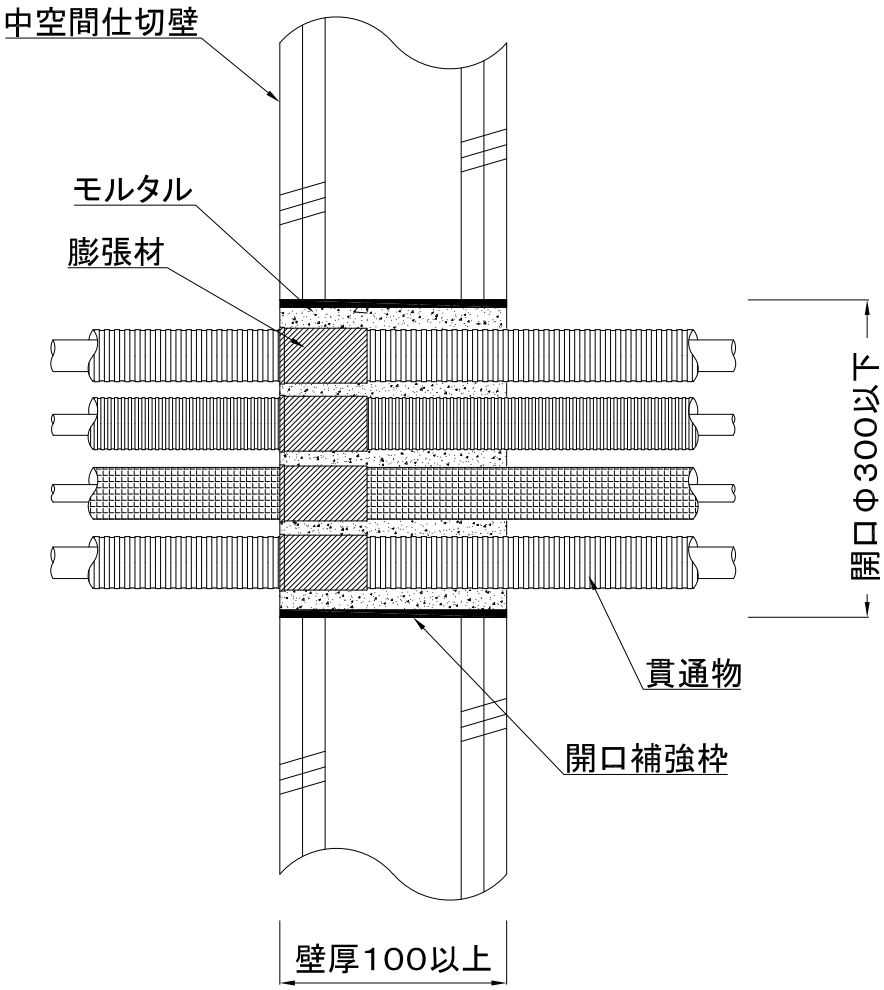

項目				仕様
国土交通大臣認定番号				PS060WL－0305
貫通する壁の構造等				中空間仕切壁　厚さ100以上 ※開口補強枠（厚さ0.3以上）要設置
開口部		形状（開口サイズ）		丸穴（Φ300以下）
占積率				41.2%以下
膨張材				イチジカン-HOLD
貫通物	給水給湯排水	さや管（Φ42以下）	ポリブテン管	20A以下
		保温付さや管 （保温材10以下）	架橋ポリエチレン管	16A以下（さや管サイズΦ27以下）
			ポリブテン管	13A以下（さや管サイズΦ27以下）
		架橋ポリエチレン管	保温材無し	20A以下（※ポリエチレン管を含む）
			保温材（10以下）	20A以下
		ポリブテン管	保温材（10以下）	20A以下
		硬質ポリ塩化ビニル管 （VP・HIVP・HT管）	保温材無し	30A以下
		ポリプロピレン管（PP管）		20A以下
	ガス	塩化ビニル被覆ステンレス鋼フレキシブル管 （ガスフレキ）	被覆付（0.75以下）	25A以下
	電気	合成樹脂製可とう電線管	電線・ケーブル	PF36以下、CD36以下（ケーブル22㎟以下）
		VE・HIVE管	電線・ケーブル	VE28以下（ケーブル22㎟以下）
施工方法				1　開口に開口補強枠を設置する。 2　配管に膨張材を設置する。 3　壁面までスライドさせる。 4　モルタルを充てんして施工完了。

【衛生設備】モルタル埋設角穴工法　中空間仕切壁（適合品番：HD-S/HD-L）

単位：mm

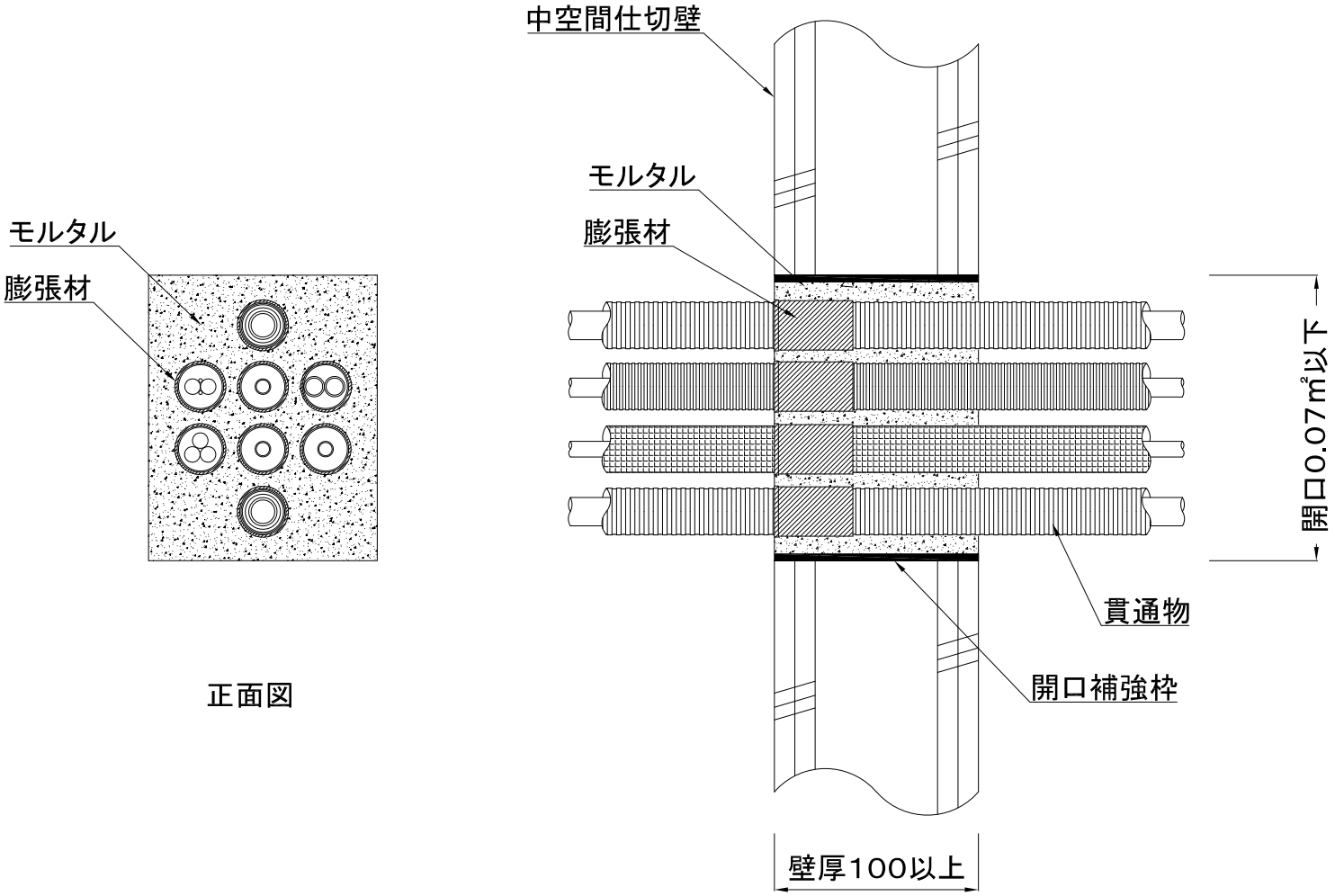

項目				仕様
国土交通大臣認定番号				PS060WL－0305
貫通する壁の構造等				中空間仕切壁　厚さ100以上 ※開口補強枠（厚さ0.3以上）要設置
開口部		形状（開口面積）		角穴（0.07㎡以下）
占積率				51.4%以下
膨張材				イチジカン-HOLD
貫通物	給水給湯排水	さや管（Φ42以下）	ポリブテン管	20A以下
		保温付さや管 （保温材10以下）	架橋ポリエチレン管	16A以下（さや管サイズΦ27以下）
			ポリブテン管	13A以下（さや管サイズΦ27以下）
		架橋ポリエチレン管	保温材無し	20A以下（※ポリエチレン管を含む）
			保温材（10以下）	20A以下
		ポリブテン管	保温材（10以下）	20A以下
		硬質ポリ塩化ビニル管 （VP・HIVP・HT管）	保温材無し	30A以下
		ポリプロピレン管（PP管）		20A以下
	ガス	塩化ビニル被覆ステンレス鋼フレキシブル管 （ガスフレキ）	被覆付（0.75以下）	25A以下
	電気	合成樹脂製可とう電線管	電線・ケーブル	PF36以下、CD36以下（ケーブル22㎟以下）
		VE・HIVE管	電線・ケーブル	VE28以下（ケーブル22㎟以下）
施工方法				1　開口に開口補強枠を設置する。 2　配管に膨張材を設置する。 3　壁面までスライドさせる。 4　モルタルを充てんして施工完了。

【衛生設備】モルタル埋設丸穴工法　RC・ALC壁（適合品番：HD-L/HD-LL）

単位：mm

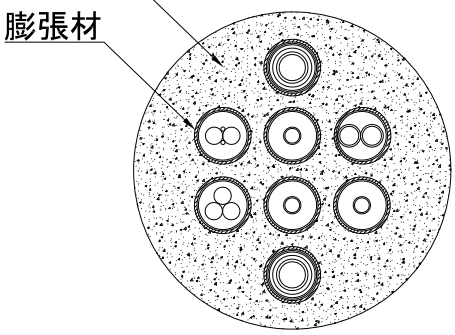

正面図

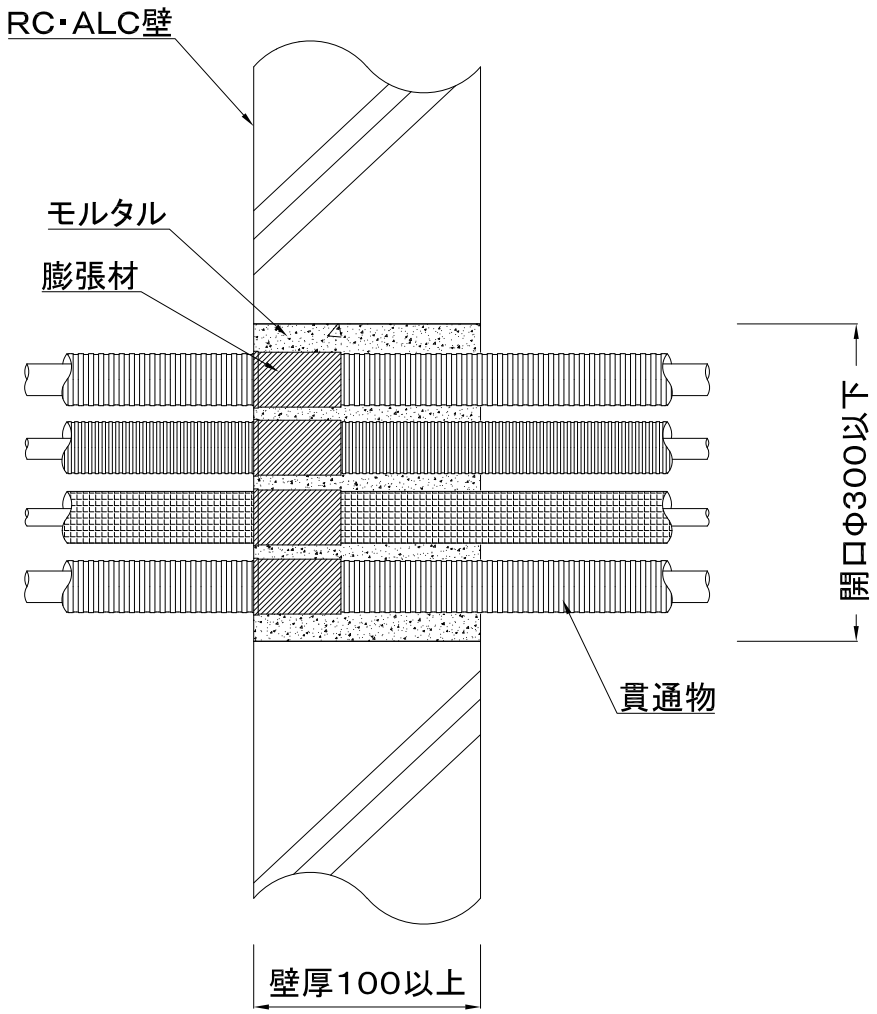

項目				仕様
国土交通大臣認定番号				PS060WL－0544
貫通する壁の構造等				RC・ALC壁　厚さ100以上
開口部		形状（開口サイズ）		丸穴（Φ300以下）
占積率				34.9%以下
膨張材				イチジカン-HOLD
貫通物	給水給湯排水	さや管（Φ42以下）	架橋ポリエチレン管（保温材10以下）	10A以下
		保温付さや管（保温材10以下）	架橋ポリエチレン管	20A以下（さや管サイズΦ34以下）
		架橋ポリエチレン管	保温材無し	25A以下（ポリエチレン管を含む）
			保温材（20以下）	20A以下
		ポリブテン管	保温材（20以下）	20A以下
		硬質ポリ塩化ビニル管（VP・HIVP・HT管）	保温材無し	50A以下
		ポリエチレン管（JWWA K 144、PWA-001、PWA-005）		50A以下
	追い焚き	架橋ポリエチレン管（ツイン）	さや管（Φ42以下）	10A以下
			だ円さや管（36×23.5以下）	10A以下
		架橋ポリエチレン管（トリプル）	さや管（Φ42以下）	10A以下
	エコキュート	金属強化ポリエチレン管（アルミ三層管）	保温材（20以下）	20A以下
	ガス	塩化ビニル被覆ステンレス鋼フレキシブル管（ガスフレキ）	被覆付（0.75以下）	25A以下
			さや管（Φ42以下）	25A以下
	空調	結露防止層付硬質塩化ビニル管		40A以下
		金属強化ポリエチレン管（アルミ三層管）	保温材（20以下）	20A以下
施工方法				1　配管に膨張材を設置する。 2　壁面までスライドさせる。 3　モルタルを充てんして施工完了。

【衛生設備】モルタル埋設角穴工法　RC・ALC壁（適合品番：HD-L/HD-LL）

単位：mm

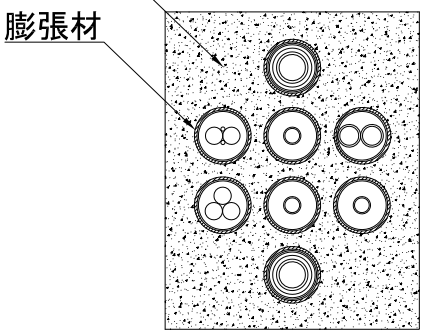

正面図

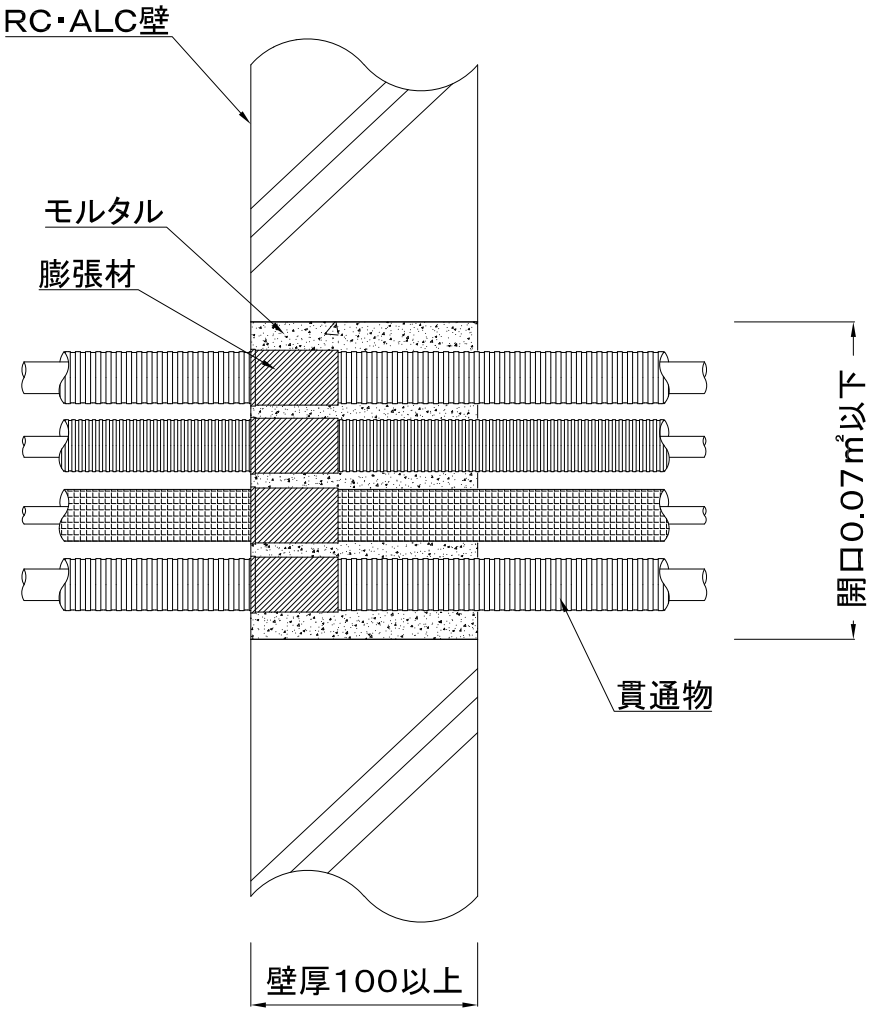

項目				仕様
国土交通大臣認定番号				PS060WL－0544
貫通する壁の構造等				RC・ALC壁　厚さ100以上
開口部		形状（開口面積）		角穴（0.07㎡以下）
占積率				34.9%以下
膨張材				イチジカン-HOLD
貫通物	給水給湯排水	さや管（Φ42以下）	架橋ポリエチレン管（保温材10以下）	10A以下
		保温付さや管（保温材10以下）	架橋ポリエチレン管	20A以下（さや管サイズΦ34以下）
		架橋ポリエチレン管	保温材無し	25A以下（ポリエチレン管を含む）
			保温材（20以下）	20A以下
		ポリブテン管	保温材（20以下）	20A以下
		硬質ポリ塩化ビニル管（VP・HIVP・HT管）	保温材無し	50A以下
		ポリエチレン管（JWWA K 144、PWA-001、PWA-005）		50A以下
	追い焚き	架橋ポリエチレン管（ツイン）	さや管（Φ42以下）	10A以下
			だ円さや管（36×23.5以下）	10A以下
		架橋ポリエチレン管（トリプル）	さや管（Φ42以下）	10A以下
	エコキュート	金属強化ポリエチレン管（アルミ三層管）	保温材（20以下）	20A以下
	ガス	塩化ビニル被覆ステンレス鋼フレキシブル管（ガスフレキ）	被覆付（0.75以下）	25A以下
			さや管（Φ42以下）	25A以下
	空調	結露防止層付硬質塩化ビニル管		40A以下
		金属強化ポリエチレン管（アルミ三層管）	保温材（20以下）	20A以下
施工方法				1　配管に膨張材を設置する。 2　壁面までスライドさせる。 3　モルタルを充てんして施工完了。

【衛生設備】モルタル埋設丸穴工法　RC・ALC壁（適合品番：HD-S/HD-L/HD-LL）

単位：mm

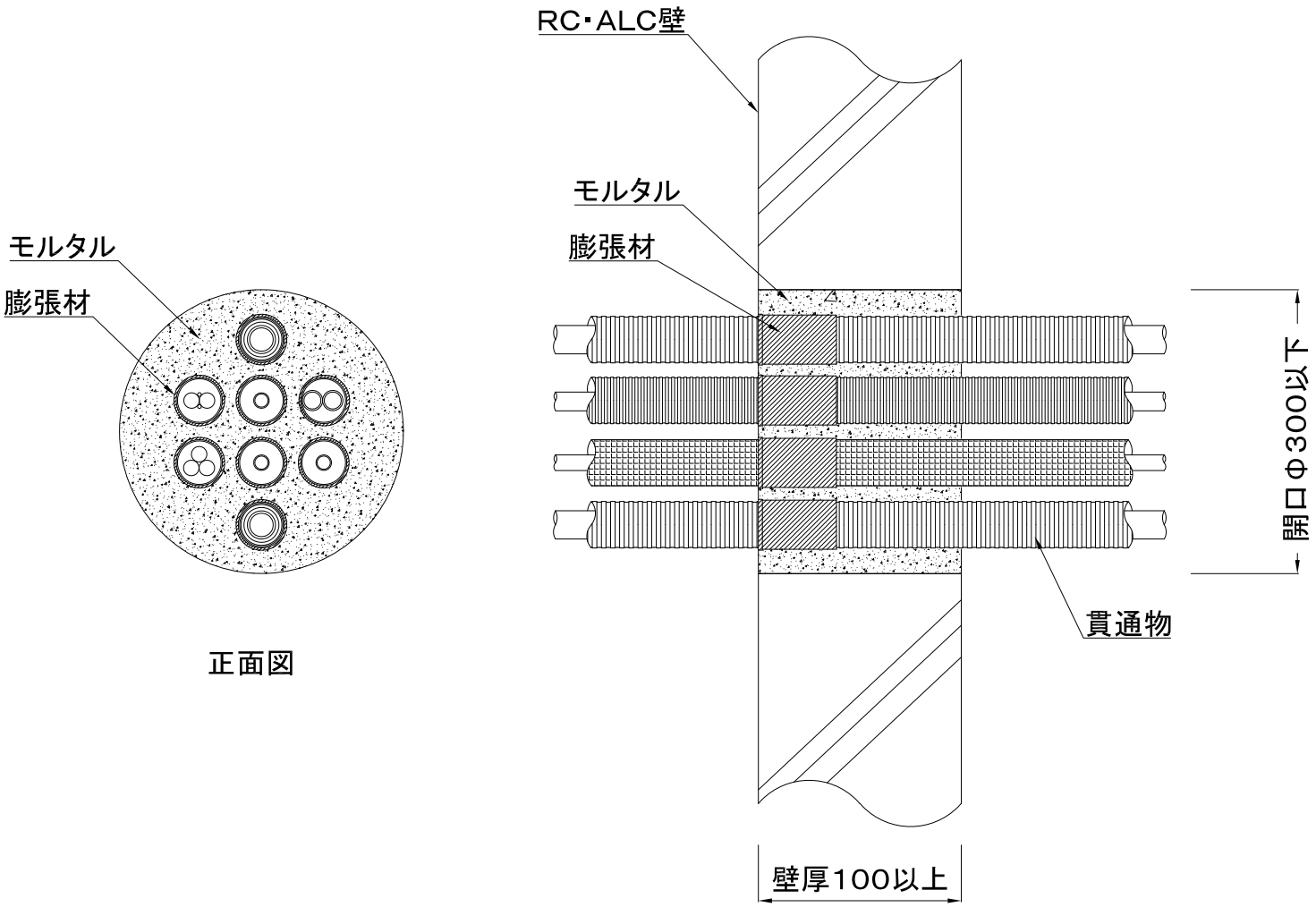

項目				仕様
国土交通大臣認定番号				PS060WL－0675
貫通する壁の構造等				RC・ALC壁　厚さ100以上
開口部		形状（開口サイズ）		丸穴（Φ220以下）
占積率				43.8%以下
膨張材				イチジカン-HOLD
貫通物	給水給湯排水	さや管（Φ42以下）	ポリブテン管	20A以下
			架橋ポリエチレン管	20A以下
		架橋ポリエチレン管	保温材無し	20A以下（ポリエチレン管を含む）
			保温材（10以下）	20A以下
			エラストマー被覆付（2以下）	20A以下
		ポリブテン管	保温材（10以下）	20A以下
			エラストマー被覆付（1.25以下）	20A以下
		ポリエチレン管（JWWA K 144、PWA-001、PWA-005）		40A以下
	追い焚き	架橋ポリエチレン管（ツイン）	だ円保温管（10以下）	20A以下
			さや管（Φ42以下）	20A以下
			だ円さや管（Φ42以下）	20A以下
		架橋ポリエチレン管（トリプル）	さや管（Φ42以下）	20A以下
	エコキュート	ポリエチレン層付鋼管	保温材（20以下）	13A以下
		金属強化ポリエチレン管（アルミ三層管）	保温材（20以下）	13A以下
	ガス	塩化ビニル被覆ステンレス鋼フレキシブル管（ガスフレキ）	被覆付（0.75以下）	25A以下
	電気	合成樹脂製可とう電線管	電線・ケーブル	CD36以下（ケーブル5.5㎟以下）
	空調	金属強化ポリエチレン管（アルミ三層管）	保温材（20以下）	13A以下
施工方法				1　配管に膨張材を設置する。 2　壁面までスライドさせる。 3　モルタルを充てんして施工完了。

【衛生設備】モルタル埋設角穴工法　RC・ALC壁（適合品番：HD-S/HD-L/HD-LL）

単位：mm

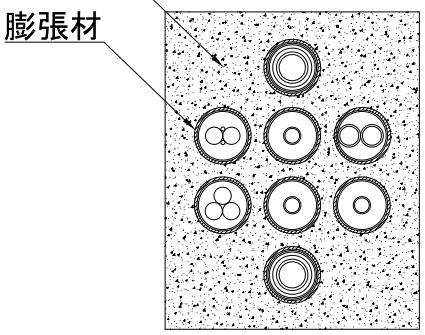

正面図

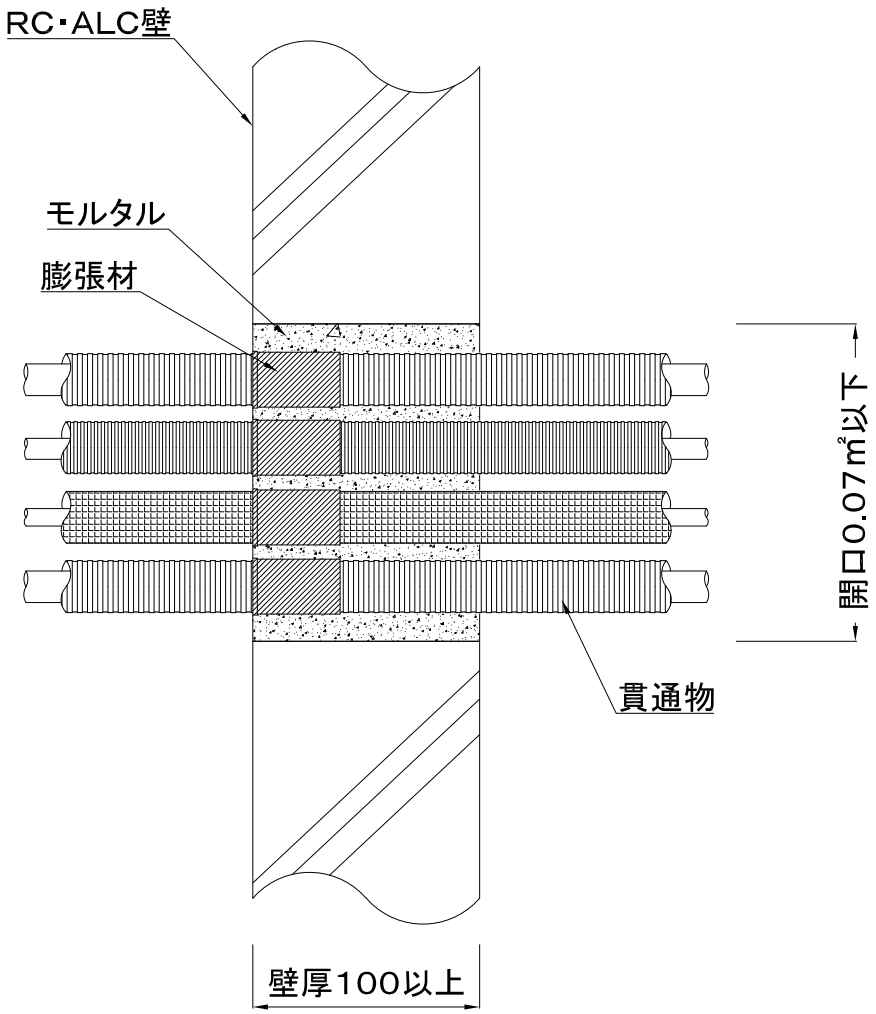

項目				仕様
国土交通大臣認定番号				PS060WL－0675
貫通する壁の構造等				RC・ALC壁　厚さ100以上
開口部		形状（開口面積）		角穴（0.07㎡以下）
占積率				43.8%以下
膨張材				イチジカン-HOLD
貫通物	給水給湯排水	さや管（Φ42以下）	ポリブテン管	20A以下
			架橋ポリエチレン管	20A以下
		架橋ポリエチレン管	保温材無し	20A以下（ポリエチレン管を含む）
			保温材（10以下）	20A以下
			エラストマー被覆付（2以下）	20A以下
		ポリブテン管	保温材（10以下）	20A以下
			エラストマー被覆付（1.25以下）	20A以下
		ポリエチレン管（JWWA K 144、PWA-001、PWA-005）		40A以下
	追い焚き	架橋ポリエチレン管（ツイン）	だ円保温管（10以下）	20A以下
			さや管（Φ42以下）	20A以下
			だ円さや管（Φ42以下）	20A以下
		架橋ポリエチレン管（トリプル）	さや管（Φ42以下）	20A以下
	エコキュート	ポリエチレン層付鋼管	保温材（20以下）	13A以下
		金属強化ポリエチレン管（アルミ三層管）	保温材（20以下）	13A以下
	ガス	塩化ビニル被覆ステンレス鋼フレキシブル管（ガスフレキ）	被覆付（0.75以下）	25A以下
	電気	合成樹脂製可とう電線管	電線・ケーブル	CD36以下（ケーブル5.5㎟以下）
	空調	金属強化ポリエチレン管（アルミ三層管）	保温材（20以下）	13A以下
施工方法				1　配管に膨張材を設置する。 2　壁面までスライドさせる。 3　モルタルを充てんして施工完了。

【衛生設備】モルタル埋設丸穴工法　RC・ALC床（適合品番：HD-S/HD-L）

単位：mm

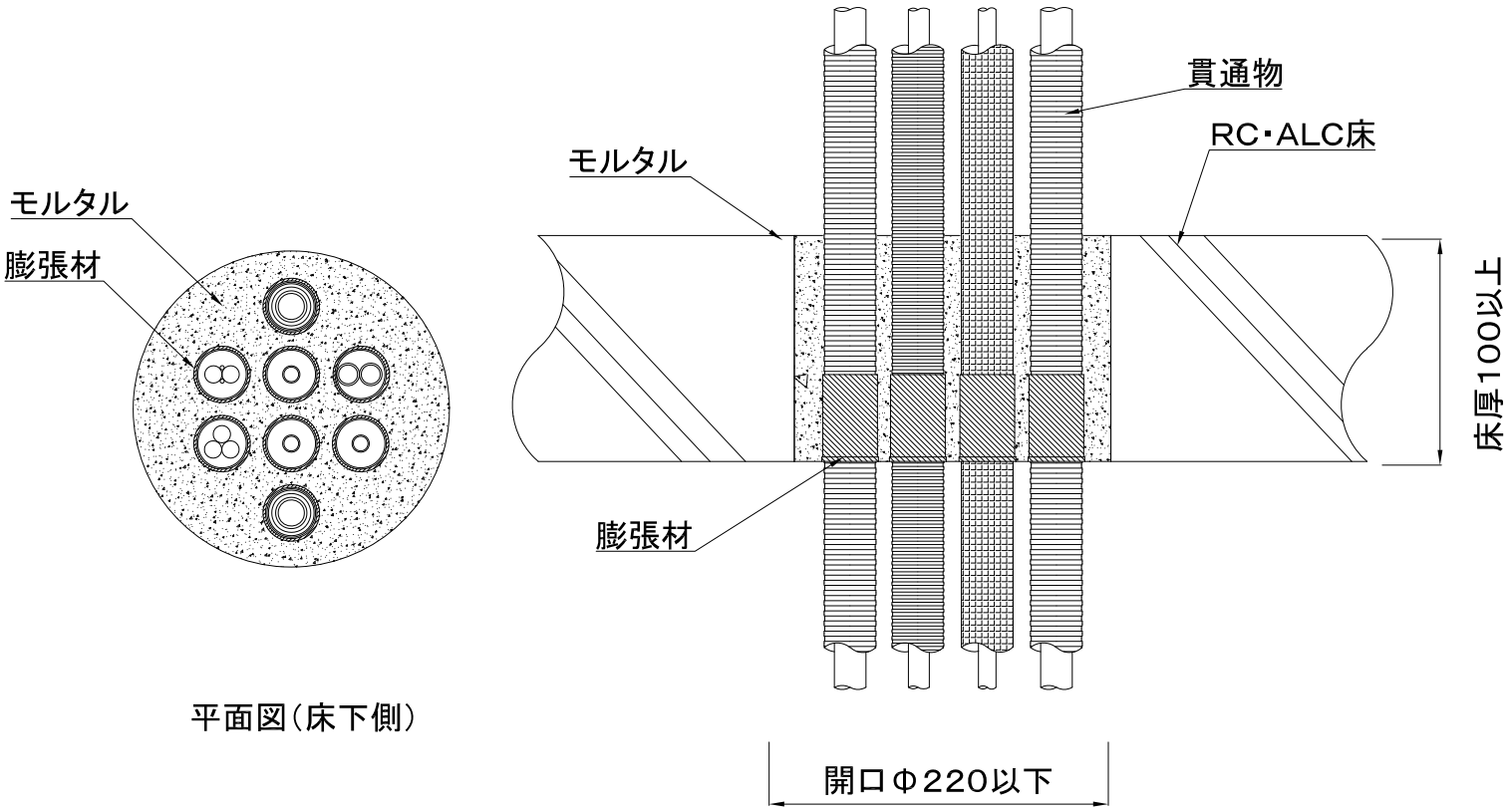

項目				仕様
国土交通大臣認定番号				PS060FL－0625
貫通する床の構造等				RC・ALC床　厚さ100以上
開口部		形状（開口サイズ）		丸穴（Φ220以下）
占積率				43.8%以下
膨張材				イチジカン-HOLD
貫通物	給水給湯排水	さや管（Φ42以下）	架橋ポリエチレン管	20A以下
			ポリブテン管	20A以下
		架橋ポリエチレン管	保温材無し	20A以下（※ポリエチレン管を含む）
			保温材（10以下）	20A以下
			エラストマー被覆付（2以下）	20A以下
		ポリブテン管	保温材（10以下）	20A以下
			エラストマー被覆付（1.25以下）	20A以下
		ポリエチレン管（JWWA K 144、PWA-001、PWA-005）		40A以下
	追い焚き	架橋ポリエチレン管（ツイン）	だ円保温管（10以下）	20A以下
			さや管（Φ42以下）	20A以下
		架橋ポリエチレン管（トリプル）	さや管（Φ42以下）	20A以下
	ガス	塩化ビニル被覆ステンレス鋼フレキシブル管（ガスフレキ）	被覆付（0.75以下）	25A以下
	電気	合成樹脂製可とう電線管	電線・ケーブル	CD36以下（ケーブル5.5㎟以下）
施工方法				1　配管に膨張材を設置する。 2　床下までスライドさせる。 3　モルタルを充てんして施工完了。

【衛生設備】モルタル埋設角穴工法　RC・ALC床（適合品番：HD-S/HD-L）

単位：mm

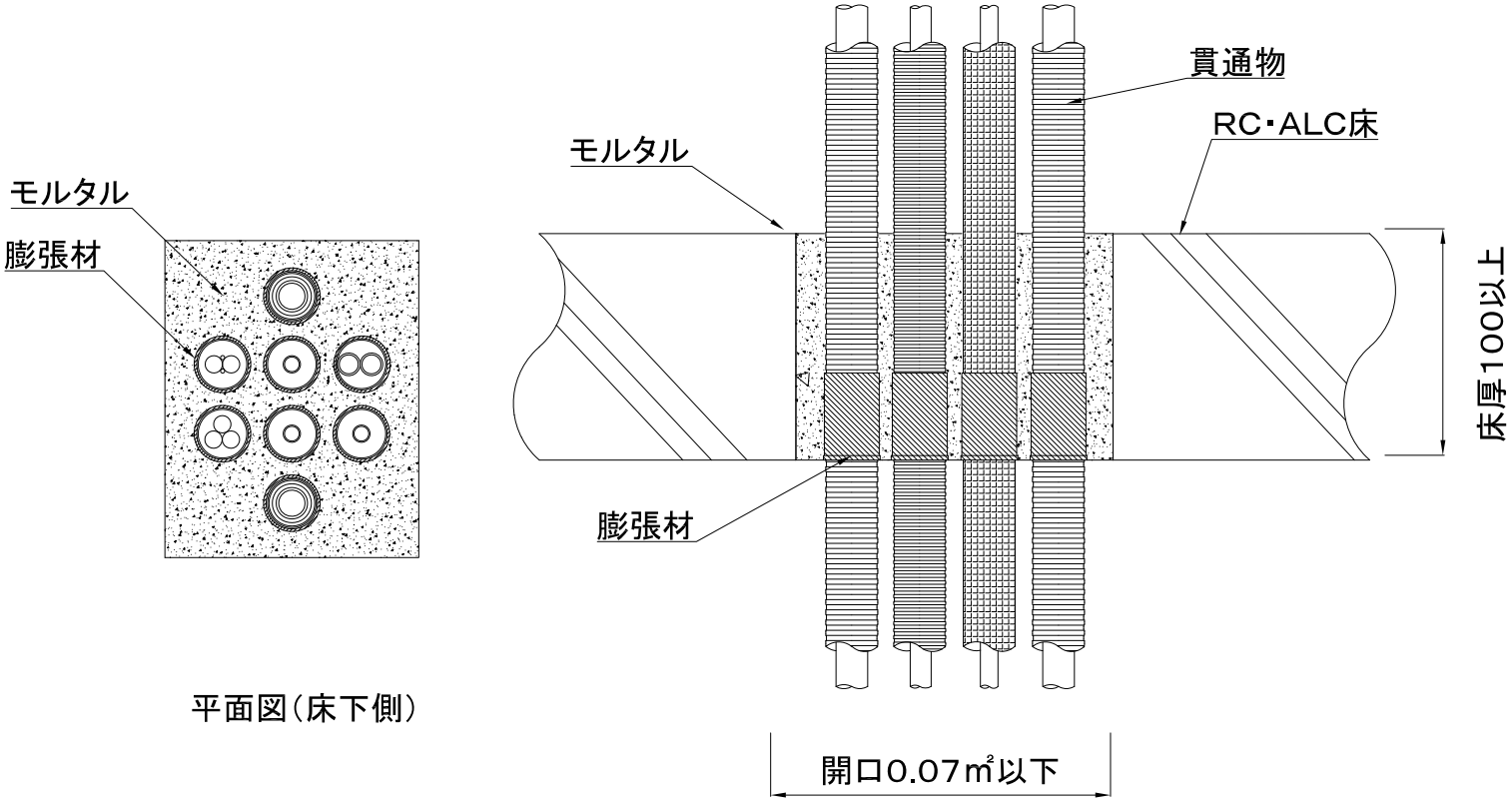

項目				仕様
国土交通大臣認定番号				PS060FL－0625
貫通する床の構造等				RC・ALC床　厚さ100以上
開口部		形状（開口面積）		角穴（0.07㎡以下）
占積率				43.8%以下
膨張材				イチジカン-HOLD
貫通物	給水給湯排水	さや管（Φ42以下）	架橋ポリエチレン管	20A以下
			ポリブテン管	20A以下
		架橋ポリエチレン管	保温材無し	20A以下（※ポリエチレン管を含む）
			保温材（10以下）	20A以下
			エラストマー被覆付（2以下）	20A以下
		ポリブテン管	保温材（10以下）	20A以下
			エラストマー被覆付（1.25以下）	20A以下
		ポリエチレン管（JWWA K 144、PWA-001、PWA-005）		40A以下
	追い焚き	架橋ポリエチレン管（ツイン）	だ円保温管（10以下）	20A以下
			さや管（Φ42以下）	20A以下
		架橋ポリエチレン管（トリプル）	さや管（Φ42以下）	20A以下
	ガス	塩化ビニル被覆ステンレス鋼フレキシブル管（ガスフレキ）	被覆付（0.75以下）	25A以下
	電気	合成樹脂製可とう電線管	電線・ケーブル	CD36以下（ケーブル5.5㎟以下）
施工方法				1　配管に膨張材を設置する。 2　床下までスライドさせる。 3　モルタルを充てんして施工完了。

【衛生設備】モルタル埋設丸穴工法　RC・ALC床　床上施工（適合品番：HD-S/HD-L）

単位：mm

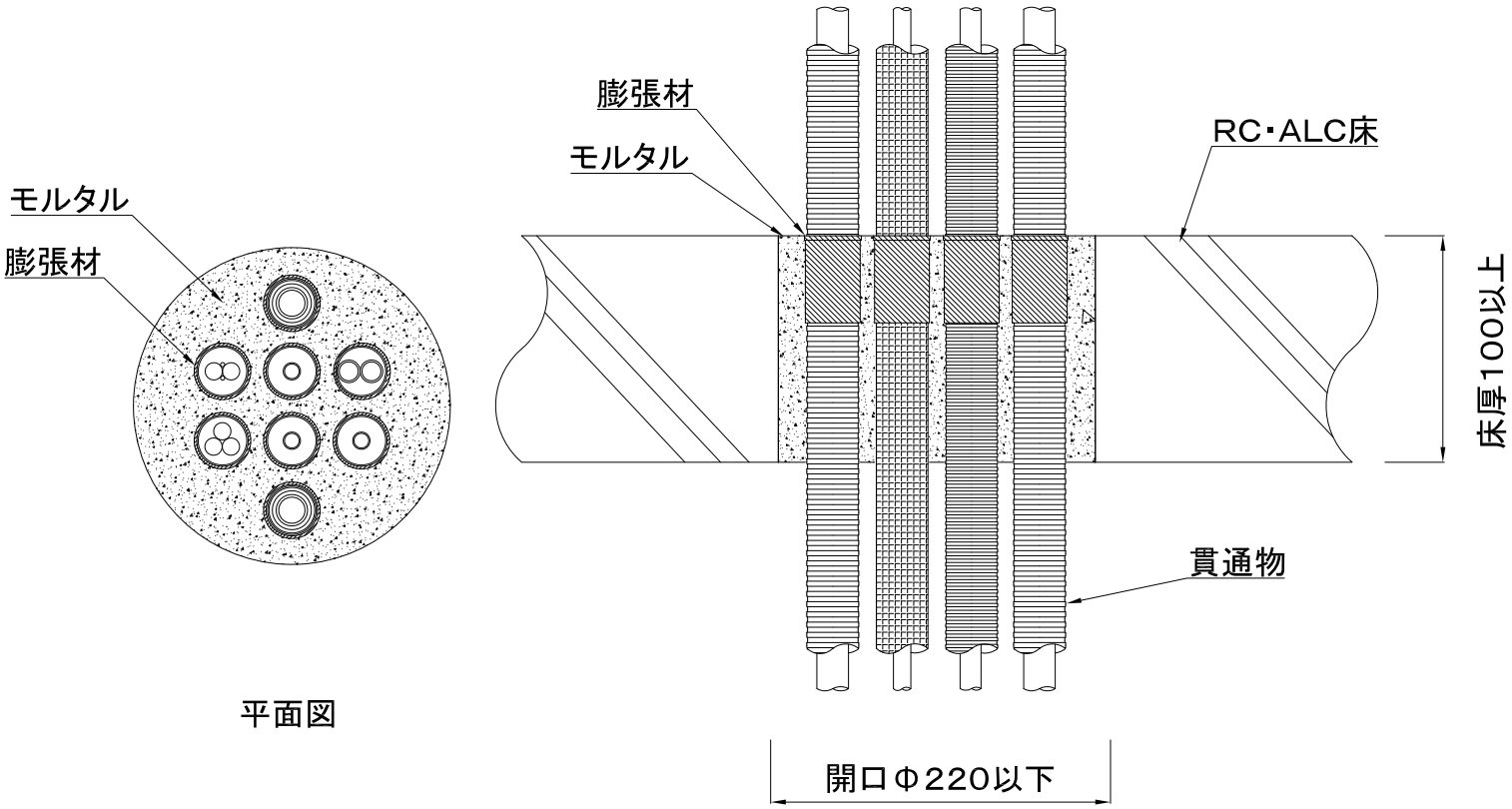

項目				仕様
国土交通大臣認定番号				PS060FL－0625
貫通する床の構造等				RC・ALC床　厚さ100以上
開口部		形状（開口サイズ）		丸穴（Φ220以下）
占積率				43.8%以下
膨張材				イチジカン-HOLD
貫通物	給水給湯排水	さや管（Φ42以下）	架橋ポリエチレン管	20A以下
			ポリブテン管	20A以下
		架橋ポリエチレン管	保温材無し	20A以下（※ポリエチレン管を含む）
			保温材（10以下）	20A以下
			エラストマー被覆付（2以下）	20A以下
		ポリブテン管	保温材（10以下）	20A以下
			エラストマー被覆付（1.25以下）	20A以下
		ポリエチレン管（JWWA K 144、PWA-001、PWA-005）		40A以下
	追い焚き	架橋ポリエチレン管（ツイン）	だ円保温管（10以下）	20A以下
			さや管（Φ42以下）	20A以下
		架橋ポリエチレン管（トリプル）	さや管（Φ42以下）	20A以下
	ガス	塩化ビニル被覆ステンレス鋼フレキシブル管（ガスフレキ）	被覆付（0.75以下）	25A以下
	電気	合成樹脂製可とう電線管	電線・ケーブル	CD36以下（ケーブル5.5㎟以下）
施工方法				1　配管に膨張材を設置する。 2　床上までスライドさせる。 3　モルタルを充てんして施工完了。

【衛生設備】モルタル埋設角穴工法　RC・ALC床　床上施工（適合品番：HD-S/HD-L）

単位：mm

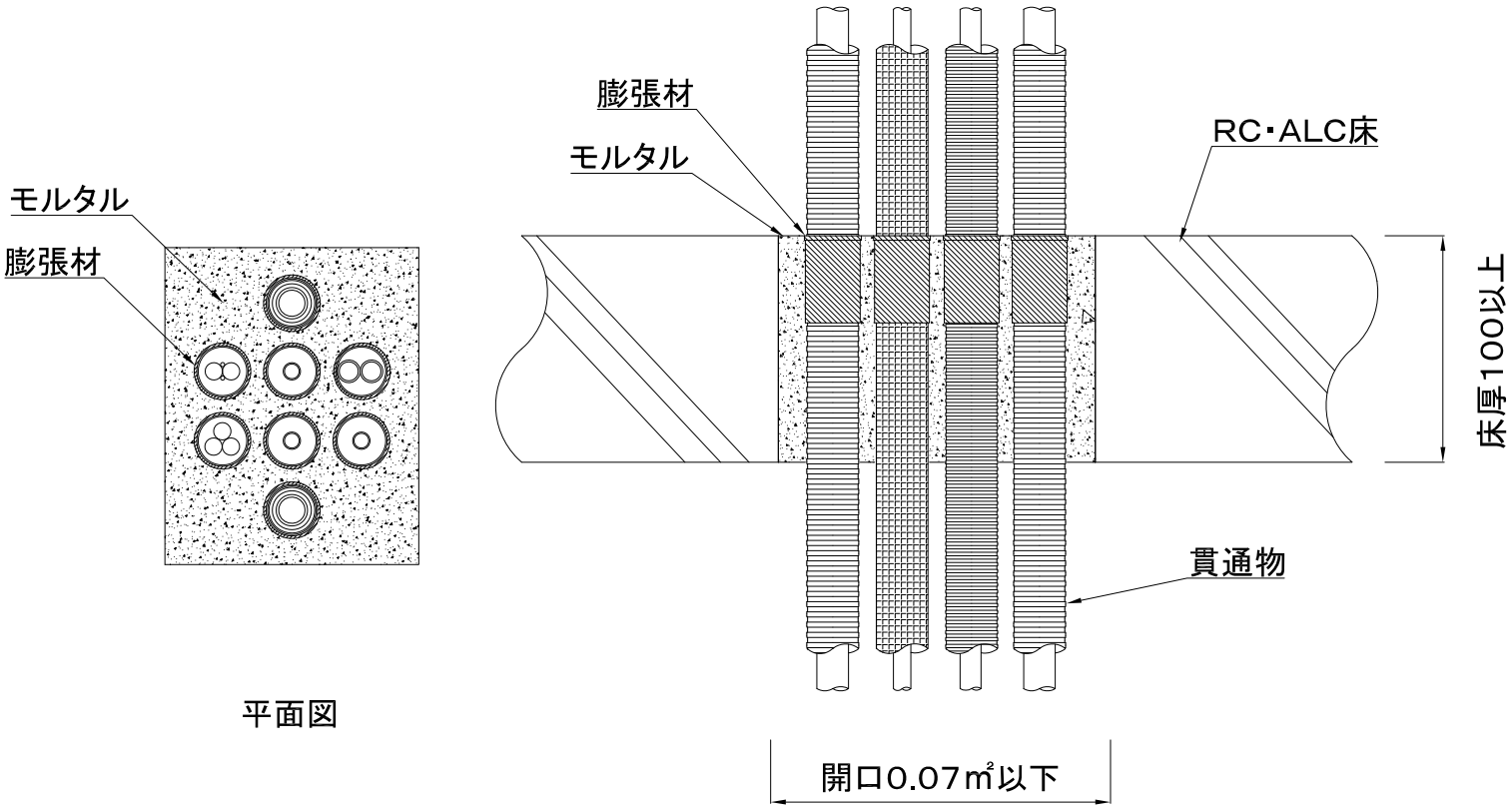

項目				仕様
国土交通大臣認定番号				PS060FL－0625
貫通する床の構造等				RC・ALC床　厚さ100以上
開口部		形状（開口面積）		角穴（0.07㎡以下）
占積率				43.8%以下
膨張材				イチジカン-HOLD
貫通物	給水給湯排水	さや管（Φ42以下）	架橋ポリエチレン管	20A以下
			ポリブテン管	20A以下
		架橋ポリエチレン管	保温材無し	20A以下（※ポリエチレン管を含む）
			保温材（10以下）	20A以下
			エラストマー被覆付（2以下）	20A以下
		ポリブテン管	保温材（10以下）	20A以下
			エラストマー被覆付（1.25以下）	20A以下
		ポリエチレン管（JWWA K 144、PWA-001、PWA-005）		40A以下
	追い焚き	架橋ポリエチレン管（ツイン）	だ円保温管（10以下）	20A以下
			さや管（Φ42以下）	20A以下
		架橋ポリエチレン管（トリプル）	さや管（Φ42以下）	20A以下
	ガス	塩化ビニル被覆ステンレス鋼フレキシブル管（ガスフレキ）	被覆付（0.75以下）	25A以下
	電気	合成樹脂製可とう電線管	電線・ケーブル	CD36以下（ケーブル5.5㎟以下）
施工方法				1　配管に膨張材を設置する。 2　床上までスライドさせる。 3　モルタルを充てんして施工完了。

【衛生設備】モルタル埋設丸穴工法　RC・ALC床（適合品番：HD-S/HD-L）

単位：mm

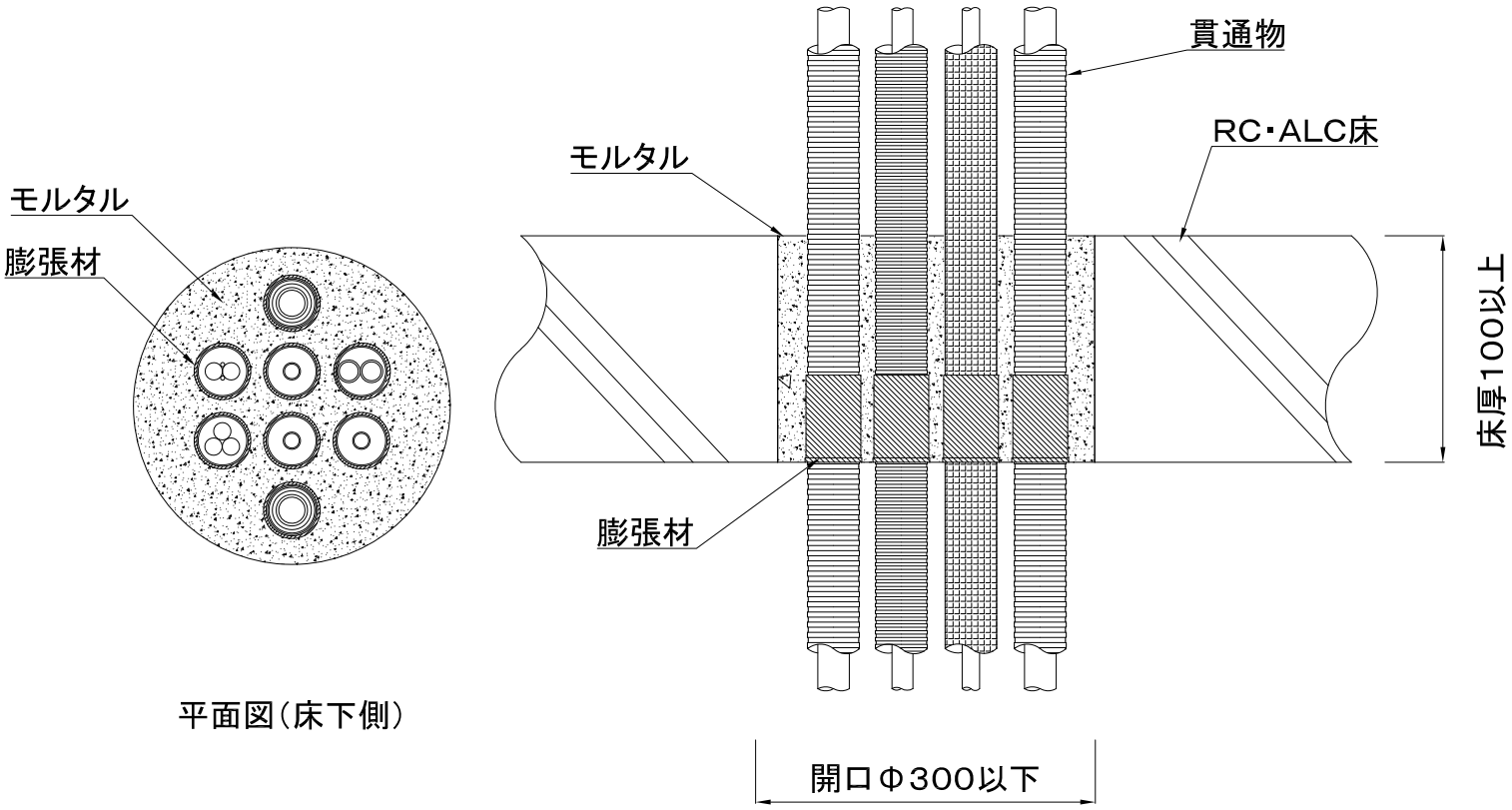

項目				仕様
国土交通大臣認定番号				PS060FL－0298
貫通する床の構造等				RC・ALC床　厚さ100以上
開口部		形状（開口サイズ）		丸穴（Φ300以下）
占積率				42.4%以下
膨張材				イチジカン-HOLD
貫通物	給水給湯排水	さや管（Φ42以下）	架橋ポリエチレン管	20A以下
			ポリブテン管	20A以下
		保温付さや管（保温材10以下）	架橋ポリエチレン管	16A以下（さや管サイズΦ27以下）
			ポリブテン管	13A以下（さや管サイズΦ27以下）
		架橋ポリエチレン管	保温材無し	20A以下(※ポリエチレン管を含む)
			保温材（10以下）	20A以下
		ポリブテン管	保温材（10以下）	20A以下
		硬質ポリ塩化ビニル管（VP・HIVP・HT管）	保温材無し	30A以下
		ポリプロピレン管（PP管）		20A以下
	ガス	塩化ビニル被覆ステンレス鋼フレキシブル管（ガスフレキ）	被覆付（0.75以下）	25A以下
	電気	合成樹脂製可とう電線管	電線・ケーブル	PF36以下（ケーブル22㎟以下） CD36以下（ケーブル5.5㎟以下）
		VE・HIVE管	電線・ケーブル	VE28以下（ケーブル22㎟以下）
施工方法				1　配管に膨張材を設置する。 2　床下までスライドさせる。 3　モルタルを充てんして施工完了。

【衛生設備】モルタル埋設角穴工法　RC・ALC床（適合品番：HD-S/HD-L）

単位：mm

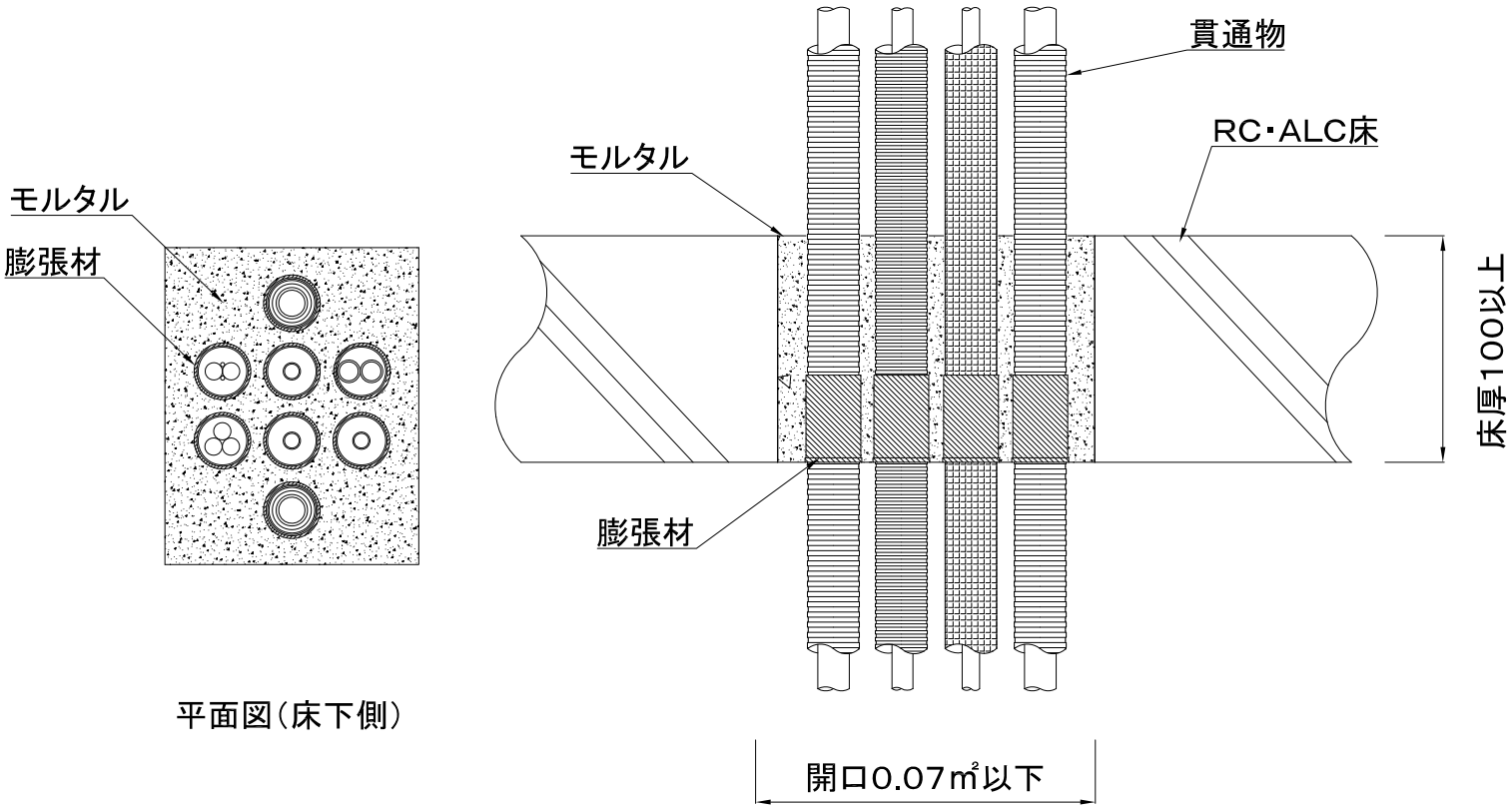

項目				仕様
国土交通大臣認定番号				PS060FL－0298
貫通する床の構造等				RC・ALC床　厚さ100以上
開口部		形状（開口面積）		角穴（0.07㎡以下）
占積率				51.3%以下
膨張材				イチジカン-HOLD
貫通物	給水給湯排水	さや管（Φ42以下）	架橋ポリエチレン管	20A以下
			ポリブテン管	20A以下
		保温付さや管（保温材10以下）	架橋ポリエチレン管	16A以下（さや管サイズΦ27以下）
			ポリブテン管	13A以下（さや管サイズΦ27以下）
		架橋ポリエチレン管	保温材無し	20A以下(※ポリエチレン管を含む)
			保温材（10以下）	20A以下
		ポリブテン管	保温材（10以下）	20A以下
		硬質ポリ塩化ビニル管（VP・HIVP・HT管）	保温材無し	30A以下
		ポリプロピレン管（PP管）		20A以下
	ガス	塩化ビニル被覆ステンレス鋼フレキシブル管（ガスフレキ）	被覆付（0.75以下）	25A以下
	電気	合成樹脂製可とう電線管	電線・ケーブル	PF36以下（ケーブル22㎟以下） CD36以下（ケーブル5.5㎟以下）
		VE・HIVE管	電線・ケーブル	VE28以下（ケーブル22㎟以下）
施工方法				1　配管に膨張材を設置する。 2　床下までスライドさせる。 3　モルタルを充てんして施工完了。

【衛生設備】モルタル埋設丸穴工法　RC・ALC床（適合品番：HD-L/HD-LL）

単位：mm

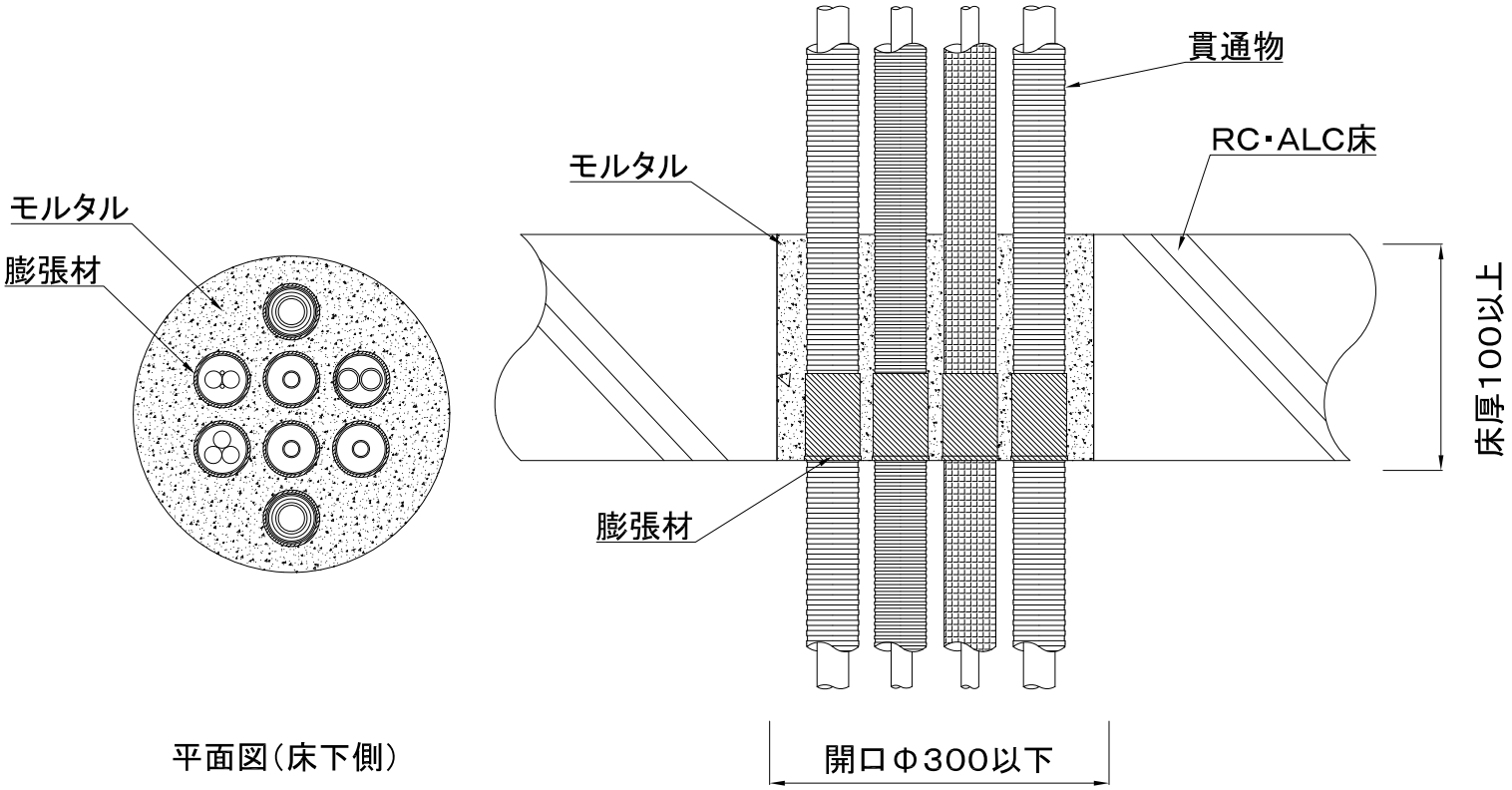

項目				仕様
国土交通大臣認定番号				PS060FL－0554
貫通する床の構造等				RC・ALC床　厚さ100以上
開口部		形状（開口サイズ）		丸穴（Φ300以下）
占積率				32.9%以下
膨張材				イチジカン-HOLD
貫通物	給水給湯排水	さや管（Φ42以下）	架橋ポリエチレン管（保温材10以下）	10A以下
		保温付さや管（保温材10以下）	架橋ポリエチレン管	20A以下（さや管サイズΦ34以下）
		架橋ポリエチレン管	保温材無し	25A以下（※ポリエチレン管を含む）
			保温材（10以下）	20A以下
		硬質ポリ塩化ビニル管（VP・HIVP・HT管）	保温材無し	50A以下
		ポリエチレン管（JWWA K 144、PWA-001、PWA-005）		50A以下
	追い焚き	架橋ポリエチレン管（ツイン）	さや管（Φ42以下）	10A以下
		架橋ポリエチレン管（トリプル）	さや管（Φ42以下）	10A以下
	エコキュート	金属強化ポリエチレン管（アルミ三層管）	保温材（10以下）	20A以下
	ガス	塩化ビニル被覆ステンレス鋼フレキシブル管（ガスフレキ）	被覆付（0.75以下）	25A以下
			さや管（Φ42以下）	25A以下
	空調	結露防止層付硬質塩化ビニル管		40A以下
		金属強化ポリエチレン管（アルミ三層管）	保温材（10以下）	20A以下
施工方法				1　配管に膨張材を設置する。 2　床下までスライドさせる。 3　モルタルを充てんして施工完了。

【衛生設備】モルタル埋設角穴工法　RC・ALC床（適合品番：HD-L/HD-LL）

単位：mm

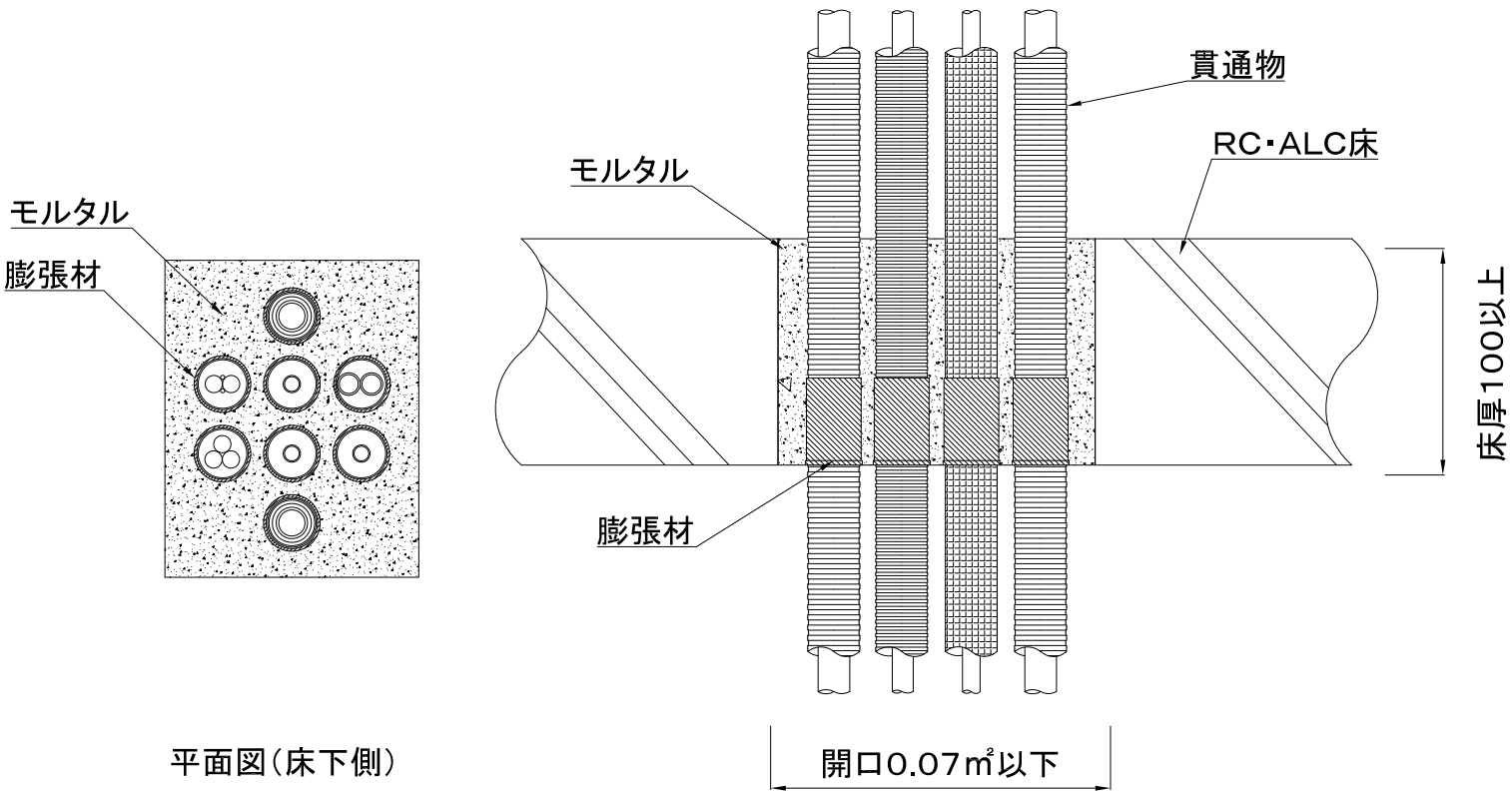

平面図（床下側）

項目				仕様
国土交通大臣認定番号				PS060FL－0554
貫通する床の構造等				RC・ALC床　厚さ100以上
開口部		形状（開口面積）		角穴（0.07㎡以下）
占積率				32.9%以下
膨張材				イチジカン-HOLD
貫通物	給水給湯排水	さや管（Φ42以下）	架橋ポリエチレン管（保温材10以下）	10A以下
		保温付さや管（保温材10以下）	架橋ポリエチレン管	20A以下（さや管サイズΦ34以下）
		架橋ポリエチレン管	保温材無し	25A以下（※ポリエチレン管を含む）
			保温材（10以下）	20A以下
		硬質ポリ塩化ビニル管（VP・HIVP・HT管）	保温材無し	50A以下
		ポリエチレン管（JWWA K 144、PWA-001、PWA-005）		50A以下
	追い焚き	架橋ポリエチレン管（ツイン）	さや管（Φ42以下）	10A以下
		架橋ポリエチレン管（トリプル）	さや管（Φ42以下）	10A以下
	エコキュート	金属強化ポリエチレン管（アルミ三層管）	保温材（10以下）	20A以下
	ガス	塩化ビニル被覆ステンレス鋼フレキシブル管（ガスフレキ）	被覆付（0.75以下）	25A以下
			さや管（Φ42以下）	25A以下
	空調	結露防止層付硬質塩化ビニル管		40A以下
		金属強化ポリエチレン管（アルミ三層管）	保温材（10以下）	20A以下
施工方法				1　配管に膨張材を設置する。 2　床下までスライドさせる。 3　モルタルを充てんして施工完了。